fantasia 2

POZZI-GINORI

Vaso S/P per installazione filo parete

Multi outlet WC back to wall installation

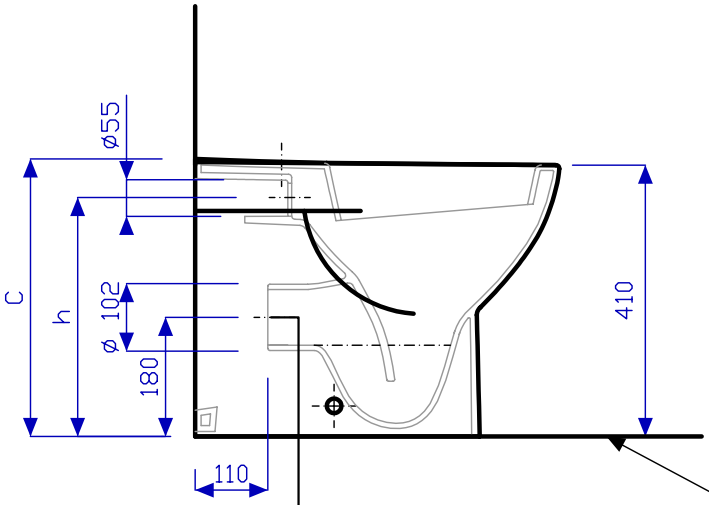

PAVIMENTO FINITO
FLOOR LEVEL

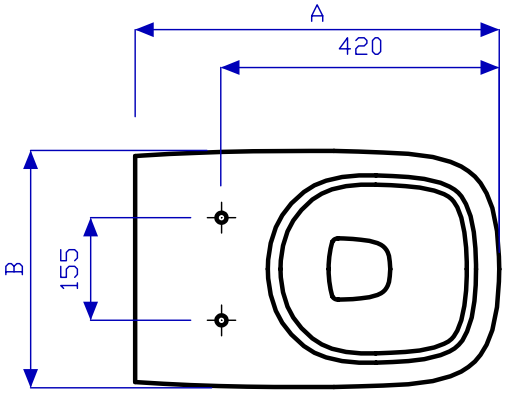

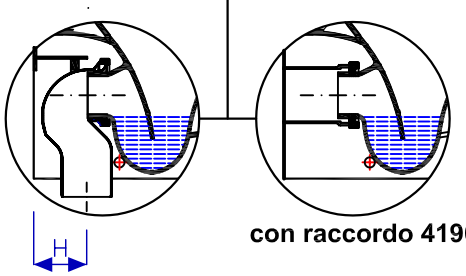

con raccordo 41963

con raccordo 41962

N.B. braga interrata a filo pavimento

		Quote d'ingombro			Quote d'installazione				
Cod.	**descrizione**	**A**	**B**	**C**	**h**	**Hmin**	**Hmax**	**d5**	**d1**
50361	**vaso S/P filo parete**	**550**	**355**	**415**	**360**	**90**	**100**	**102**	**55**

*** funziona con 4 litri**

Le misure sono da considerarsi indicative. Pozzi-Ginori S.p.A. si riserva il diritto di apportare, in qualsiasi momento, modifiche tecniche, costruttive e dimensionali utili al miglioramento della nostra produzione