colibrì 2

POZZI-GINORI

vaso duo S

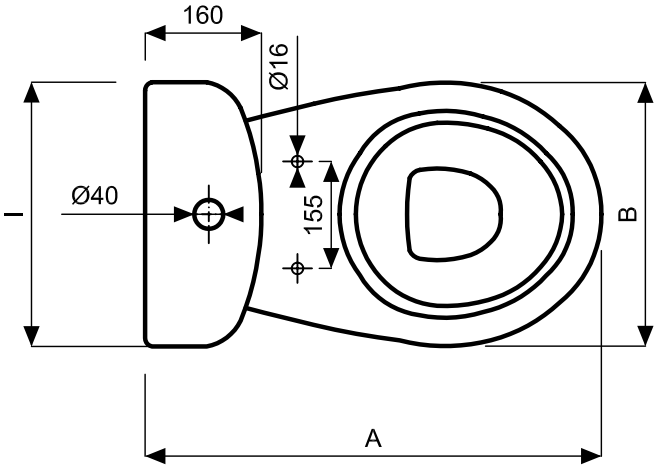

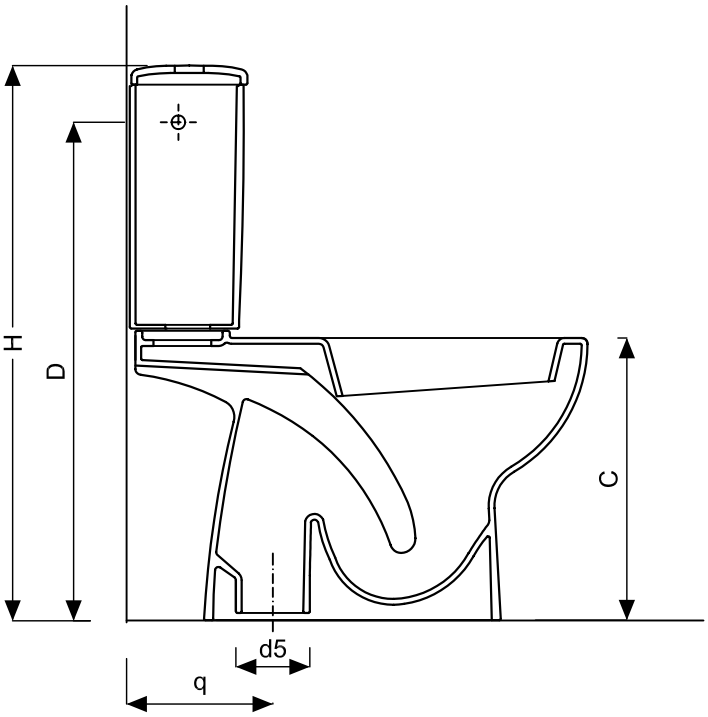

		Quote d'ingombro			Quote d'installazione				
Cod.	**descrizione**	**A**	**B**	**C**	**I**	**H**	**D**	**q**	**d5**
63370	Colibrì 2 - vaso duo S	635	360	390	366	770	690	200	102

Le misure sono da considerarsi indicative. Pozzi-Ginori S.p.A. si riserva il diritto di apportare, in qualsiasi momento, modifiche tecniche, costruttive e dimensionali utili al miglioramento della nostra produzione

63370_TPM_04.04.08.A